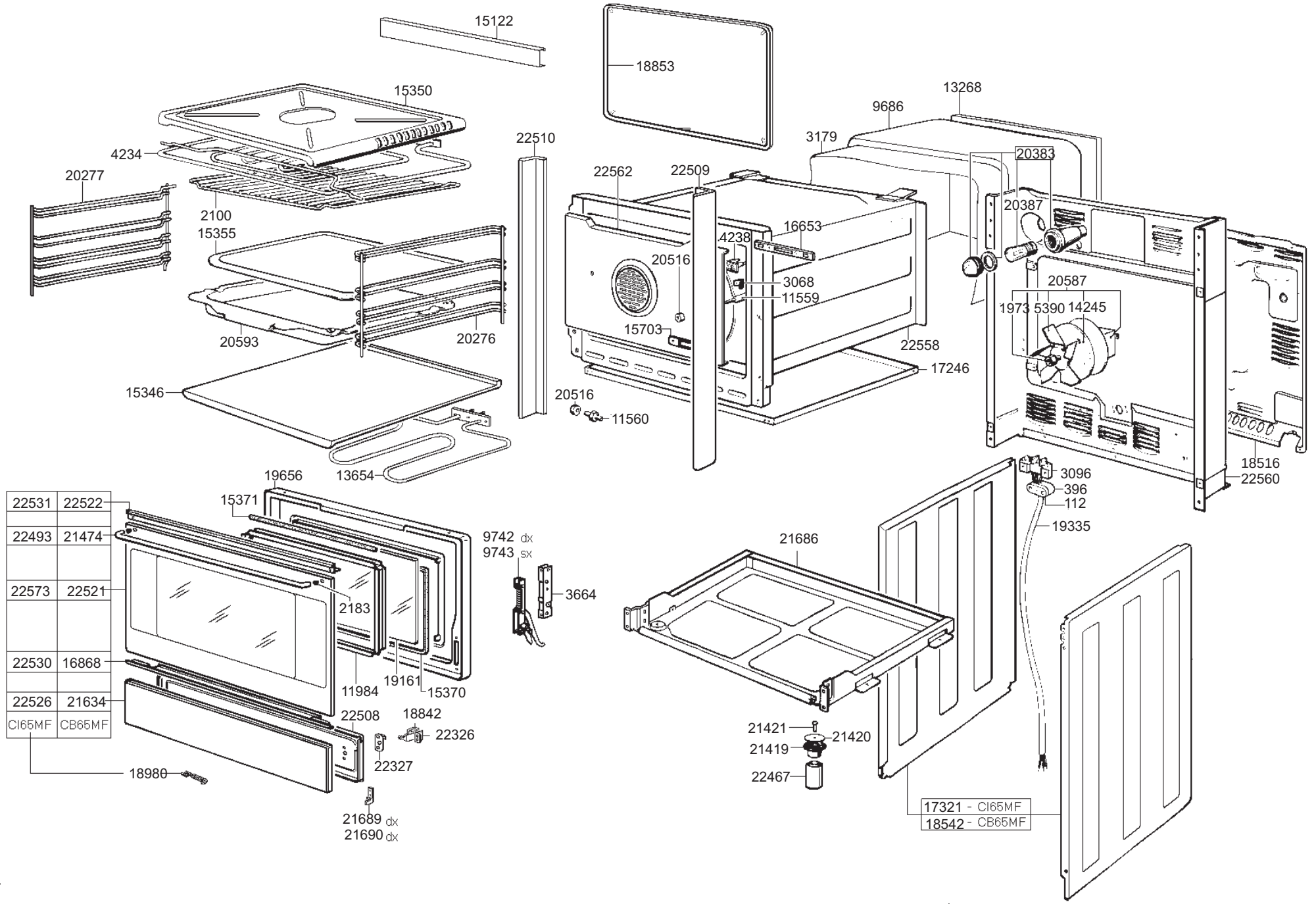
15122
18853
15350
13268
9686
3179
20383
22510
4234
20277
22562
22509
20387
2100
16653
15355
4238
20516
3068
11559
20587
1973 5390 14245
20593
20276
15703
22558
17246
15346
20516
11560
13654
18516
22560
19656
3096
396
112
19335
15371
22531 22522
22493 21474
9742 dx
9743 sx
21686
22573 22521
2183
3664
22530 16868
11984
19161
15370
22526 21634
CI65MF CB65MF
22508
18842
22326
21421
21420
21419
22467
22327
18980
21689 dx
21690 dx
17321 - CI65MF
18542 - CB65MF

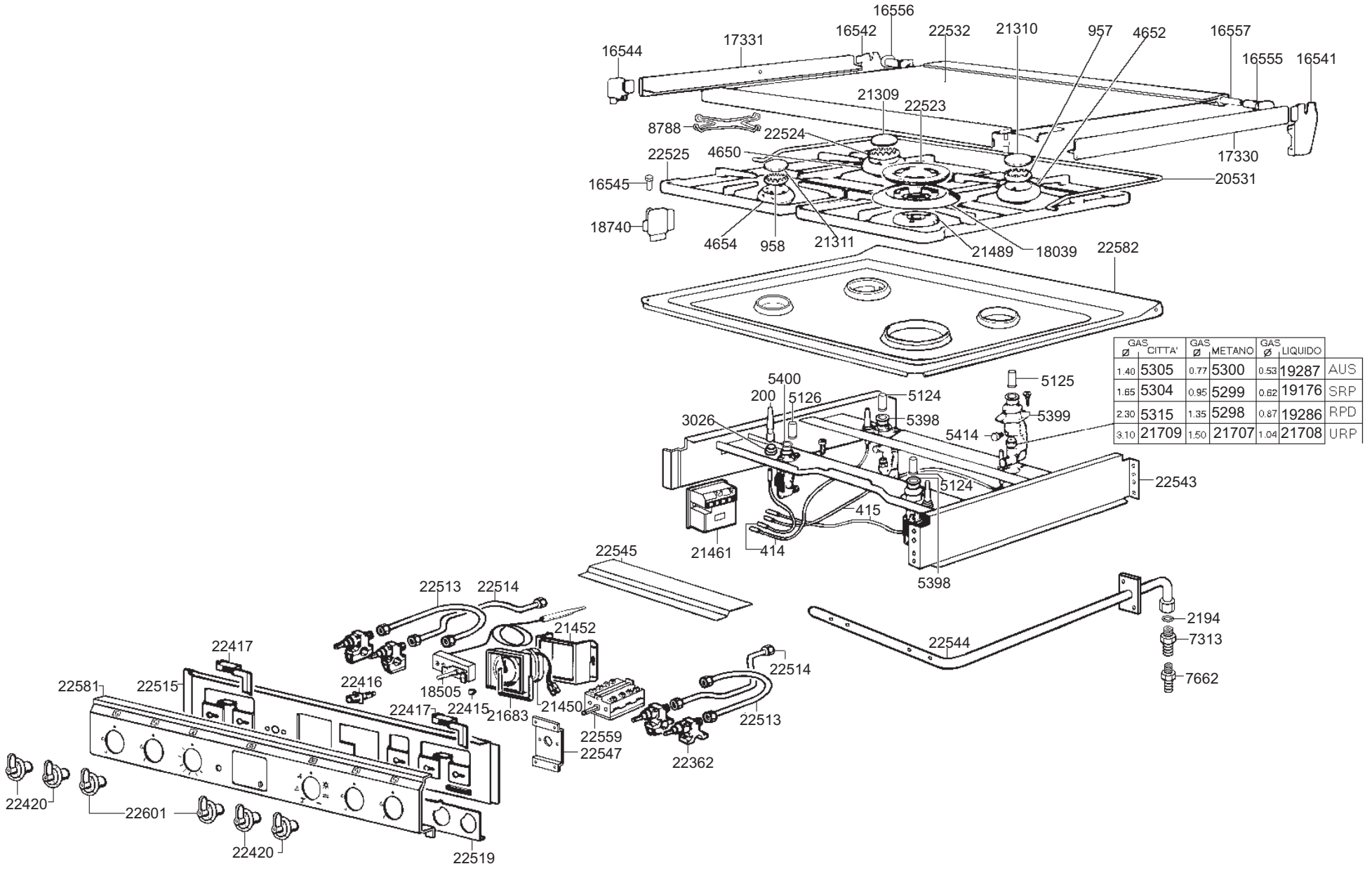

GAS Ø	CITTA'	GAS Ø	METANO	GAS Ø	LIQUIDO	
1.40	5305	0.77	5300	0.53	19287	AUS
1.65	5304	0.95	5299	0.62	19176	SRP
2.30	5315	1.35	5298	0.87	19286	RPD
3.10	21709	1.50	21707	1.04	21708	URP